TABLERO DE SISTEMA DE VENTILACION DE VESTIBULOS PREVIOS

VISTA FRONTAL EXTERIOR

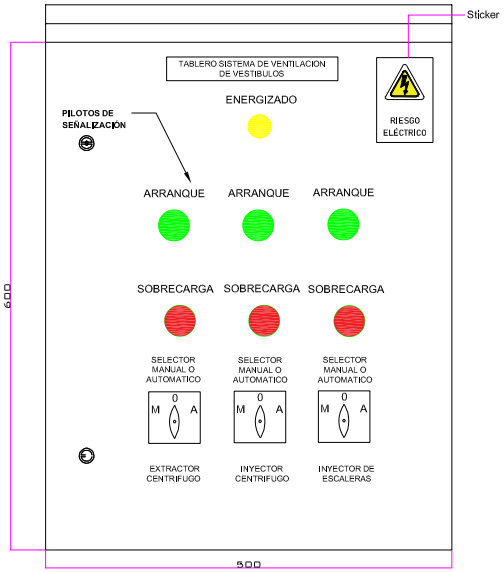

VISTA FRONTAL INTERIOR

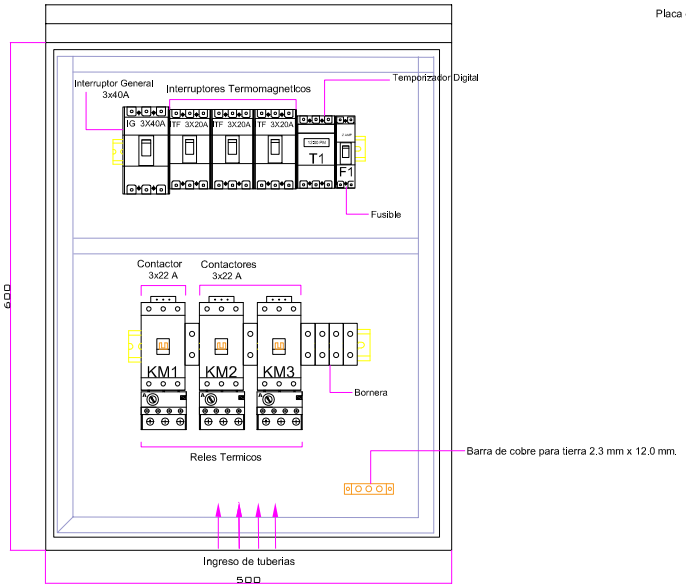

VISTA LATERAL

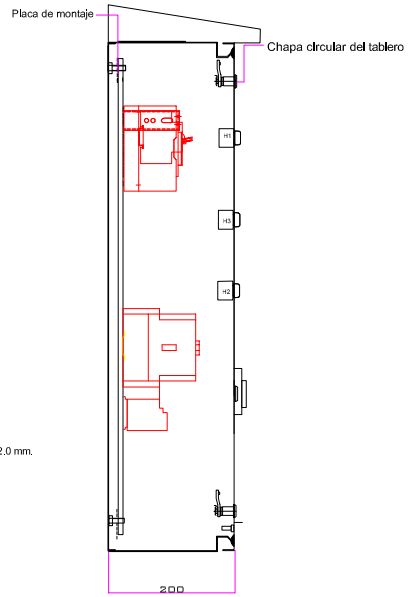

LEYENDA DE COMPONENTES	
IG	INTERRUPTOR GENERAL 3 X40 AMP
T1	TIMER DIGITAL
F1	FUSIBLE 2 AMP
RT 1	RELE TERMICO 1
RT2	RELE TERMICO 2
RT3	RELE TERMICO 3
H1	SEÑALIZADOR AMBAR - ENERGIZADO
H2	SEÑALIZADOR ROJO - SOBRECARGA
H3	SEÑALIZADOR VERDE - ARRANQUE
B1-B2	BORNERA 1-2 SEÑAL DE DETECCION
B3-B4	BORNERA 2-4 SEÑAL DE SENSOR DE HUMO EN DUCTO
B5-B6	BORNERA 5-6 VOLTAJE 220 VAC
MOA	SELECTOR - MANUAL / AUTOMATICO
Q1	INTERRUPTOR TERMOMAGNETICO 1/ 3X20 AMP
Q2	INTERRUPTOR TERMOMAGNETICO 2/ 3X20 AMP
Q3	INTERRUPTOR TERMOMAGNETICO 3/ 3X20 AMP
KA1	RELAY ENCAPSULADO 220VAC
KM1	CONTACTOR DE ARRANQUE EXTRACTOR 3X22 AMP
KM2	CONTACTOR DE ARRANQUE INYECTOR 3X22 AMP
KM3	CONTACTOR DE ARRANQUE INYECTOR 3X22 AMP
X1 - X2	BORNERAS DE SEÑALIZADORES
A1 - A2	BORNERAS DE BOBINA DE CONTACTOR
KA1	RELAY ENCAPSULADO 1 220 VAC
KA2	RELAY ENCAPSULADO 2 220 VAC

NOTAS	
1	El cliente debe verificar que las dimensiones de los tableros son los adecuados para el area destinada para su instalacion.
2	La puerta tendra una apertura de 150°
3	La base y la puerta estaran debidamente aterrados
4	Las puertas contaran con jebe grantizando la hermeticidad.
5	Este plano debe ser utilizada unicamente para la bomba especificada
6	Rotulos de aluminio

ESPECIFICACIONES TECNICAS DE CONTRUCCION	
Tipo de tablero	Para adosar
Dimensiones	600X500X200mm (AltoxAnchoxProf)
Base y puerta	Hoja de acero 1.5 mm
Placa de montaje	Zinc-revestido acero 2mm
Acabado	Color GRIS RAL 7035
Tierra	De Cobre con 2.3 mm de espesor
Grado de proteccion	IP 66
Rotulos	Fondo negro y letras blancas

AL YESER
Transformamos visiones en realidad y cada necesidad en soluciones con pasión y dedicación
Dirección : Calle los ruiseñores este 791 - San Isidro - Lima - Perú / Teléfono: 989202450 / E-mail: alyeser@alyeser.pe

DESCRIPCIÓN :
DIAGRAMA MECANICO DEL TABLERO DE VENTILACION DE VESTIBULOS PREVIOS
380 V 3F+T 60 HZ

ESTE DOCUMENTO ES DE PROPIEDAD DE SERVICIOS GENERALES AL YESER, NO SE PERMITE LA COPIA, LA REPRODUCCION Y/O EL SUMINISTRO A TERCEROS SIN PREVIA AUTORIZACION

FORMATO: A−4

	NOMBRE	FECHA
DIBUJADO	AARON BALABARCA	15/05/2026
DISEÑADO	SEBASTIAN FLOILAN	15/05/2026
APROBADO	MOHAMAD AL MEFLEH	15/05/2026

CLIENTE : SUN FIRE
PROYECTO : CASAPARQ
UBICACION: AZOTEA
COLOR RAL: 7035
C/PLANO: 1/3
REV. : 3.0

TABLERO DE SISTEMA DE VENTILACION DE VESTIBULOS PREVIOS

CIRCUITO DE FUERZA

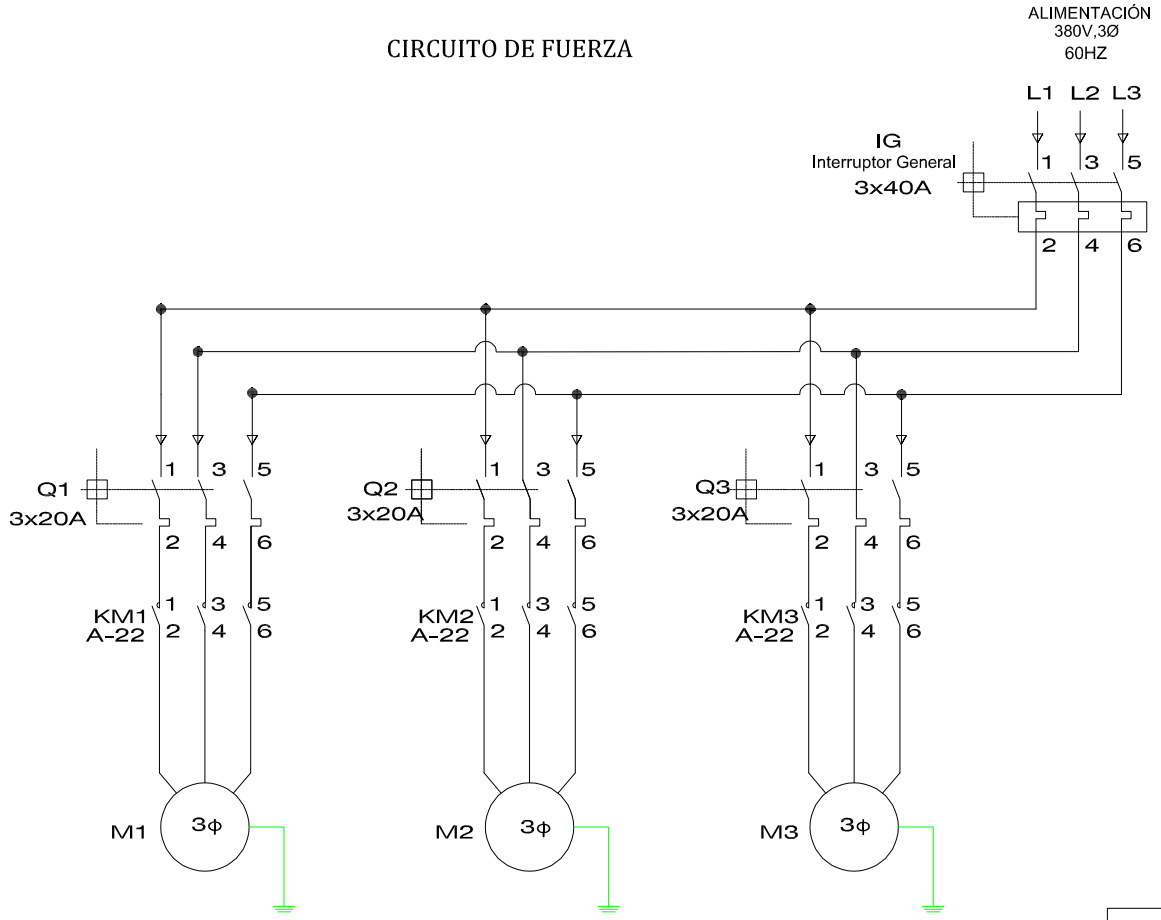

LEYENDA DE COMPONENTES	
IG	INTERRUPTOR GENERAL 3 X40 AMP
T1	TIMER DIGITAL
F1	FUSIBLE 2 AMP
RT 1	RELE TERMICO 1
RT2	RELE TERMICO 2
RT3	RELE TERMICO 3
H1	SEÑALIZADOR AMBAR - ENERGIZADO
H2	SEÑALIZADOR ROJO - SOBRECARGA
H3	SEÑALIZADOR VERDE - ARRANQUE
B1-B2	BORNERA 1-2 SEÑAL DE DETECCION
B3-B4	BORNERA 2-4 SEÑAL DE SENSOR DE HUMO EN DUCTO
B5-B6	BORNERA 5-6 VOLTAJE 220 VAC
MOA	SELECTOR - MANUAL / AUTOMATICO
Q1	INTERRUPTOR TERMOMAGNETICO 1/ 3X20 AMP
Q2	INTERRUPTOR TERMOMAGNETICO 2/ 3X20 AMP
Q3	INTERRUPTOR TERMOMAGNETICO 3/ 3X20 AMP
KA1	RELAY ENCAPSULADO 220VAC
KM1	CONTACTOR DE ARRANQUE EXTRACTOR 3X22 AMP
KM2	CONTACTOR DE ARRANQUE INYECTOR 3X22 AMP
KM3	CONTACTOR DE ARRANQUE INYECTOR 3X22 AMP
X1 - X2	BORNERAS DE SEÑALIZADORES
A1 - A2	BORNERAS DE BOBINA DE CONTACTOR
KA1	RELAY ENCAPSULADO 1 220 VAC
KA2	RELAY ENCAPSULADO 2 220 VAC

NOTAS	
1	La tuberia y canalizacion deb ser en EMT según normativa vigente
2	El motor o bomba debe estar conectado a tierra de forma efectiva
3	Todas las conexiones deben realizarse segun CNE y normas técnicas vigentes
4	Verificar sentido de giro del equipo antes de la operacion
5	Este plano debe ser utilizada unicamente para el motor especificada

ESPECIFICACIONES TECNICAS DE CONTRUCCION	
Tipo de tablero	Para adosar
Dimensiones	600X500X200mm (AltoxAnchoxProf)
Base y puerta	Hoja de acero 1.5 mm
Placa de montaje	Zinc-revestido acero 2mm
Acabado	Color GRIS RAL 7035
Tierra	De Cobre con 2.3 mm de espesor
Grado de proteccion	IP 66
Rotulos	Fondo negro y letras blancas

AL YESER
Transformamos visiones en realidad y cada necesidad en soluciones con pasión y dedicación
Dirección : Calle los cuyaderos este 391 - San Isidro - Lima - Perú / Teléfono: 989292458 / E-mail: alyeser@alyeser.pe

DESCRIPCIÓN :
DIAGRAMA DE FUERZA DEL TABLERO DE VENTILACION DE VESTIBULOS PREVIOS
380 V 3F+T 60 HZ

ESTE DOCUMENTO ES DE PROPIEDAD DE SERVICIOS GENERALES AL YESER, NO SE PERMITE LA COPIA, LA REPRODUCCION Y/O EL SUMINISTRO A TERCEROS SIN PREVIA AUTORIZACION

FORMATO: A-4

	NOMBRE	FECHA
DIBUJADO	AARON BALABARCA	15/05/2026
DISEÑADO	SEBASTIAN FLOILAN	15/05/2026
APROBADO	MOHAMAD AL MEFLEH	15/05/2026

CLIENTE : SUN FIRE
PROYECTO : CASAPARQ
UBICACION: AZOTEA
COLOR RAL: 7035
C/PLANO: 2/3
REV. : 3.0

TABLERO DE SISTEMA DE VENTILACION DE VESTIBULOS PREVIOS

CIRCUITO DE MANDO

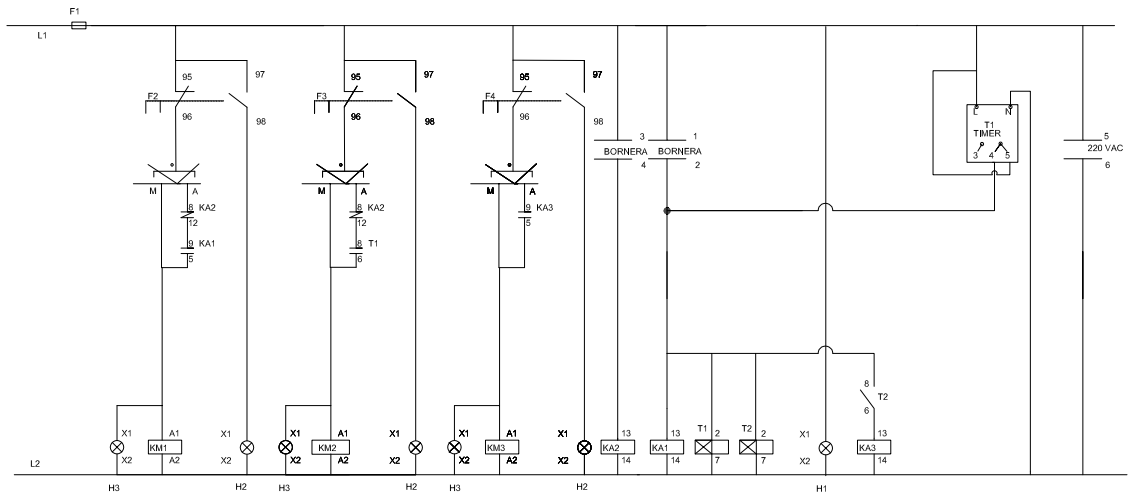

LEYENDA DE COMPONENTES	
IG	INTERRUPTOR GENERAL 3 X40 AMP
T1	TIMER DIGITAL
F1	FUSIBLE 2 AMP
RT 1	RELE TERMICO 1
RT2	RELE TERMICO 2
RT3	RELE TERMICO 3
H1	SEÑALIZADOR AMBAR - ENERGIZADO
H2	SEÑALIZADOR ROJO - SOBRECARGA
H3	SEÑALIZADOR VERDE - ARRANQUE
B1-B2	BORNERA 1-2 SEÑAL DE DETECCION
B3-B4	BORNERA 2-4 SEÑAL DE SENSOR DE HUMO EN DUCTO
B5-B6	BORNERA 5-6 VOLTAJE 220 VAC
MOA	SELECTOR - MANUAL / AUTOMATICO
Q1	INTERRUPTOR TERMOMAGNETICO 1/ 3X20 AMP
Q2	INTERRUPTOR TERMOMAGNETICO 2/ 3X20 AMP
Q3	INTERRUPTOR TERMOMAGNETICO 3/ 3X20 AMP
KA1	RELAY ENCAPSULADO 220VAC
KM1	CONTACTOR DE ARRANQUE EXTRACTOR 3X22 AMP
KM2	CONTACTOR DE ARRANQUE INYECTOR 3X22 AMP
KM3	CONTACTOR DE ARRANQUE INYECTOR 3X22 AMP
X1 - X2	BORNERAS DE SEÑALIZADORES
A1 - A2	BORNERAS DE BOBINA DE CONTACTOR
KA1	RELAY ENCAPSULADO 1 220 VAC
KA2	RELAY ENCAPSULADO 2 220 VAC

NOTAS	
1	La tuberia y canalizacion deb ser en EMT según normativa vigente
2	El motor o bomba debe estar conectado a tierra de forma efectiva
3	Todas las conexiones deben realizarse segun CNE y normas técnicas vigentes
4	Verificar sentido de giro del equipo antes de la operacion
5	Este plano debe ser utilizada unicamente para la bomba especificada

ESPECIFICACIONES TECNICAS DE CONTRUCCION	
Tipo de tablero	Para adosar
Dimensiones	600X500X200mm (AltoxAnchoxProf)
Base y puerta	Hoja de acero 1.5 mm
Placa de montaje	Zinc-revestido acero 2mm
Acabado	Color GRIS RAL 7035
Tierra	De Cobre con 2.3 mm de espesor
Grado de proteccion	IP 66
Rotulos	Fondo negro y letras blancas

AL YESER
Transformamos visiones en realidad y cada necesidad en soluciones con pasión y dedicación
Dirección : Calle los ruiseñores este 791 - San Isidro - Lima - Perú / Teléfono: 989202450 / E-mail: alyeser@alyeser.pe

DESCRIPCIÓN :
DIAGRAMA DE MANDO DEL TABLERO DE VENTILACION DE VESTIBULOS PREVIOS
380 V 3F+T 60 HZ

ESTE DOCUMENTO ES DE PROPIEDAD DE SERVICIOS GENERALES AL YESER, NO SE PERMITE LA COPIA, LA REPRODUCCION Y/O EL SUMINISTRO A TERCEROS SIN PREVIA AUTORIZACION

FORMATO: A−4

	NOMBRE	FECHA
DIBUJADO	AARON BALABARCA	15/05/2026
DISEÑADO	SEBASTIAN FLOILAN	15/05/2026
APROBADO	MOHAMAD AL MEFLEH	15/05/2026

CLIENTE : SUN FIRE
PROYECTO : CASAPARQ
UBICACION: AZOTEA
COLOR RAL: 7035
C/PLANO: 3/3
REV. : 3.0